FITNORD SPRINT 200

KÄYTTÖOHJE

VAROITUS

Lue koko käyttöohje huolellisesti läpi ennen tuotteen käyttönottoa. Säilytä tämä käyttöohje.

----Kiinnitä turvanaru vaatteisiisi kun käytät juoksumattoa.

----Kun juokset, anna käsiesi liikkua luonnollisesti sivuillasi ja pidä katse edessä äläkä katso alas jalkoihisi.

----Lisää vauhtia pikkuhiljaa.

----Onnettomuuden sattuessa aktivoi heti hätäpysäytystoiminto.

----Lopetettuasi juoksemisen anna juoksumaton pysähtyä hiljalleen.

Huomio: Lue kokoamisohje huolellisesti ja seuraa ohjeita asennuksen aikana.

HUOMIO

01- Kysy aina lääkärin tai jonkun muun terveysalan ammattilaisen mielipidettä ennen liikuntaohjelman aloittamista.

02- Varmista, että kaikki laitteen pultit ovat kiinni.

03- Älä sijoita juoksumattoa märälle alustalle.

04- Emme vastaa ylläolevia ohjeita noudattamatta sattuneista ongelmista tai onnettomuuksista.

05- Käytä urheiluvaatteita ja –kenkiä juostessasi.

06- Älä käytä juoksumattoa 40 minuutin ajan ruokailun jälkeen.

07- Lämmittele ennen kun alat liikkumaan onnettomuuksien estämiseksi.

08- Jos verenpaineesi on korkea, pyydä lääkärin mielipidettä ennen kun alat liikkumaan.

09- Juoksumatto on tarkoitettu vain aikuisten käytettäväksi.

10- Vanhempia henkilöitä, lapsia ja liikuntarajoitteisia tulee ohjata ja valvoa heidän käyttäessään juoksumattoa.

11- Älä kytke mitään laitteiston osiin tai se voi vahingoittua.

12- Älä pidennä, lyhennä tai muuta mitenkään virtajohtoa tai pistoketta; älä aseta mitään painavaa virtajohdon päälle tai sijoita sitä kuumiin paikkoihin; älä käytä pistorasiaa joka ei ole sopiva pistokkeen kanssa, koska muuten laite voi aiheuttaa tulipalovaaran tai onnettomuuksia.

13- Katkaise virta, kun laitetta ei käytetä. Kun virta on sammutettu, älä vedä virtajohtoa, jottei se vahingoitu.

14. Sykemittari ei välttämättä ole tarkka eikä sitä ole tarkoitettu käytettäväksi lääkinnällisiin tarkoituksiin. Liiallinen liikkuminen voi johtaa loukkaantumiseen tai jopa menehtymiseen. Jos liikkumisen aikana sinua alkaa huimata, voit pahoin tai huomaat muita epätavallisia oireita, lopeta laitteen käyttäminen ja pyydä lääkärin apua.

TÄRKEÄ VAROTOIMENPIDE

1. Kytke juoksumaton virtajohto sopivaan maadoitettuun virtalähteeseen. Maadoitus on tärkeää, koska se vähentää sähköiskujen vaaraa jos laitteeseen tulee vikaa.

2. Sijoita juoksumatto puhtaalle ja tasaiselle pinnalle. Älä aseta laitetta paksun maton päälle, koska se voi haitata ilmanvaihtoa. Älä sijoita juoksumattoa veden lähelle tai ulkotiloihin.

3. Sijoita juoksumatto niin, että pistorasia on nähtävissä ja helposti käytettävissä.

4. Älä koskaan käynnistä juoksumattoa samalla, kun seisot sen päällä. Laitteen käynnistämisen ja vauhdin säätämisen jälkeen voi kestää hieman aikaa, ennen kun vetohihna alkaa liikkua. Pidä jalkasi aina rungon sivuille sijoitetuilla sivuraiteilla kunnes vetohihna liikkuu.

5. Käytä sopivaa vaatetusta liikkuessasi juoksumatolla. Älä käytä pitkiä tai löysiä vaatteita, jotka voivat jäädä kiinni laitteeseen. Juokse aina juoksukengillä tai liikuntaan tarkoitetuilla kumipohjaisilla kengillä.

6. Varmista, että virtalähde on toiminnassa ja että turvalukko toimii ennen juoksumaton käyttämistä. Kiinnitä turvalukon toinen pää juoksumattoon ja kiinnitä narun päässä oleva klipsi vaatteisiisi tai vyöhösi, jotta onnettomuuden sattuessa naru vetää turvalukon päälle.

7. Irrota aina virtajohto ennen, kun irrotat juoksumaton moottorin kannen.

8. Varmista, että juoksumaton takana on ainakin 2m kokoinen tyhjä tila.

9. Pidä pienet lapset etäällä juoksumatosta sen käytön aikana.

10. Kun kävelet tai juokset juoksumatolla, pidä ensin kiinni käsikaiteista, kunnes olet tottunut käyttämään laitetta.

11. Kiinnitä turvalukon naru aina vaatteisiisi, kun käytät juoksumattoa. Jos laite lisää nopeutta yhtäkkiä laitevian vuoksi tai nopeutta lisätään liikaa, naru irtoaa konsolista ja turvalukko aktivoituu.

12. Jos juoksumaton käytössä on jotain ongelmia, irrota turvalukko välittömästi, tartu käsikaiteisiin ja hyppää laitteen reunoille rungon päälle ja odota, että vetohihna pysähtyy.

13. Kun juoksumattoa ei käytetä, irrota virtajohto pistorasiasta ja turvalukon naru.

14. Säilytä turva-avainta lasten ulottumattomissa. Alaikäiset saavat käyttää juoksumattoa vain aikuisten valvonnassa.

15. Ennen kun aloitat liikuntaohjelman, pyydä lääkärin tai jonkun muun terveysalan ammattilaisen mielipidettä. He voivat auttaa sinua määrittämään ikääsi ja kuntoasi vastaavan liikunnan määrän, haastavuuden (sykealueen) ja harjoitusajan. Jos tunnet kipua tai kiristystä rinnassa, epäsäännöllistä sykettä, hengensalpautumista, huimausta tai mitään vaivaa liikkuessasi, lopeta välittömästi. Pyydä sitten lääkärin apua ennen, kun jatkat juoksemista.

16. Jos huomaat vikaa pistokkeessa tai missään virtalähteen osassa, korjauta ne välittömästi pätevällä sähköasentajalla. Älä yritä vaihtaa tai korjata näitä osia itse.

17. Jos laitteen johto on vahingoittunut, valmistajan, huoltopalvelun tai muun pätevän tahon pitää vaihtaa se

vaaratilanteiden välttämiseksi.

18. Aseta jalkasi sivuraiteille ennen juoksumaton käynnistämistä ja kiinnitä turvalukon naru vaatteisiisi. Pidä kiinni käsituista, kunnes matto liikkuu kunnolla (tunnustele tarvittavaa juoksunopeutta yhdellä jalalla ennen, kun alat juosta). Vältä tasapainon menettämistä käyttämällä tarpeeksi hidasta nopeusasetusta. Hätätilanteessa tai turvalukon aktivoituessa pidä kiinni käsikaiteista ja hyppää laitteen sivuraiteille.

19. Varmista, että juoksumatto on pysähtynyt ennen sen kokoontaittamista. Älä käynnistä laitetta silloin kun se on taitettu kokoon.

KOKOAMISOHJE

1. VAIHE：

Avaa paketti, ota kaikki osat ulos paketista ja sijoita alusta tasaiselle tasolle (älä irrota vielä kiinnityksiä).

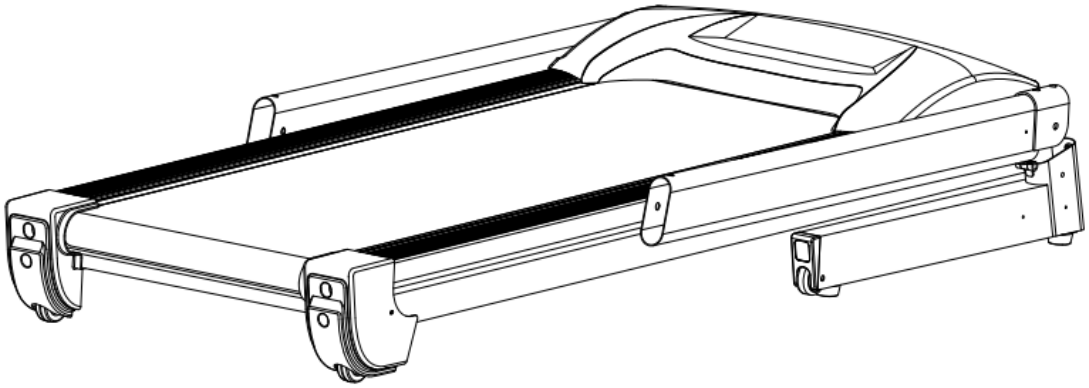

2. VAIHE:

1. Leikkaa alustan kiinnitysnauhat (HUOMIO: Aseta laite ensin haluamallesi sijainnille).
2. Nosta pystysuorat putket (3, 4) ylös. (Huomio: Kun nostat putket ylös, varmista ettet paina niiden sisällä olevia johtoja. Pidä putkia ylhäällä, jotta ne tai johdot eivät tipu maahan).
3. Lukitse pysysuorat putket (3, 4) alustaan (2) pulteilla (6) ja niiden aluslevyillä (7). (HUOMIO: Älä kiinnitä pultteja (6) vielä tässä vaiheessa liian tiukalle.)

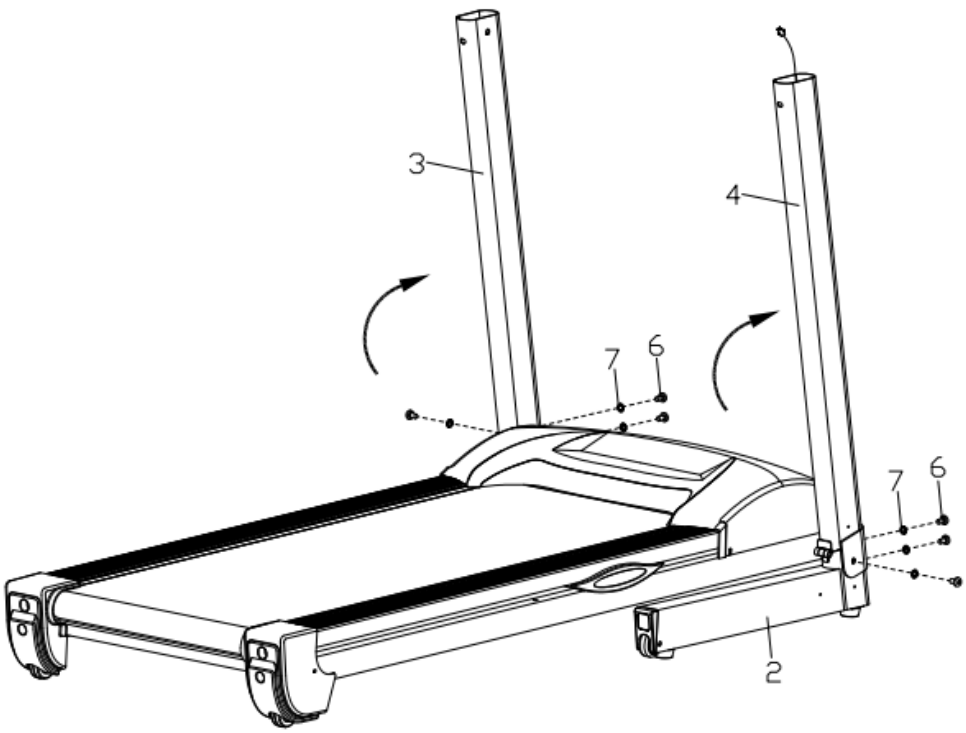

3. VAIHE:

Liitä ensin pääkonsolin johto (72) jatkojohtoon(8); kiinnitä sitten konsolin alaosa (69) rungon pystysuoriin putkiin (3, 4) pulteilla (6) ja niiden aluslevyillä (7). Nyt voit kiristää kaikki aikaisemmin asennetut pultit (6) tiukasti kiinni.

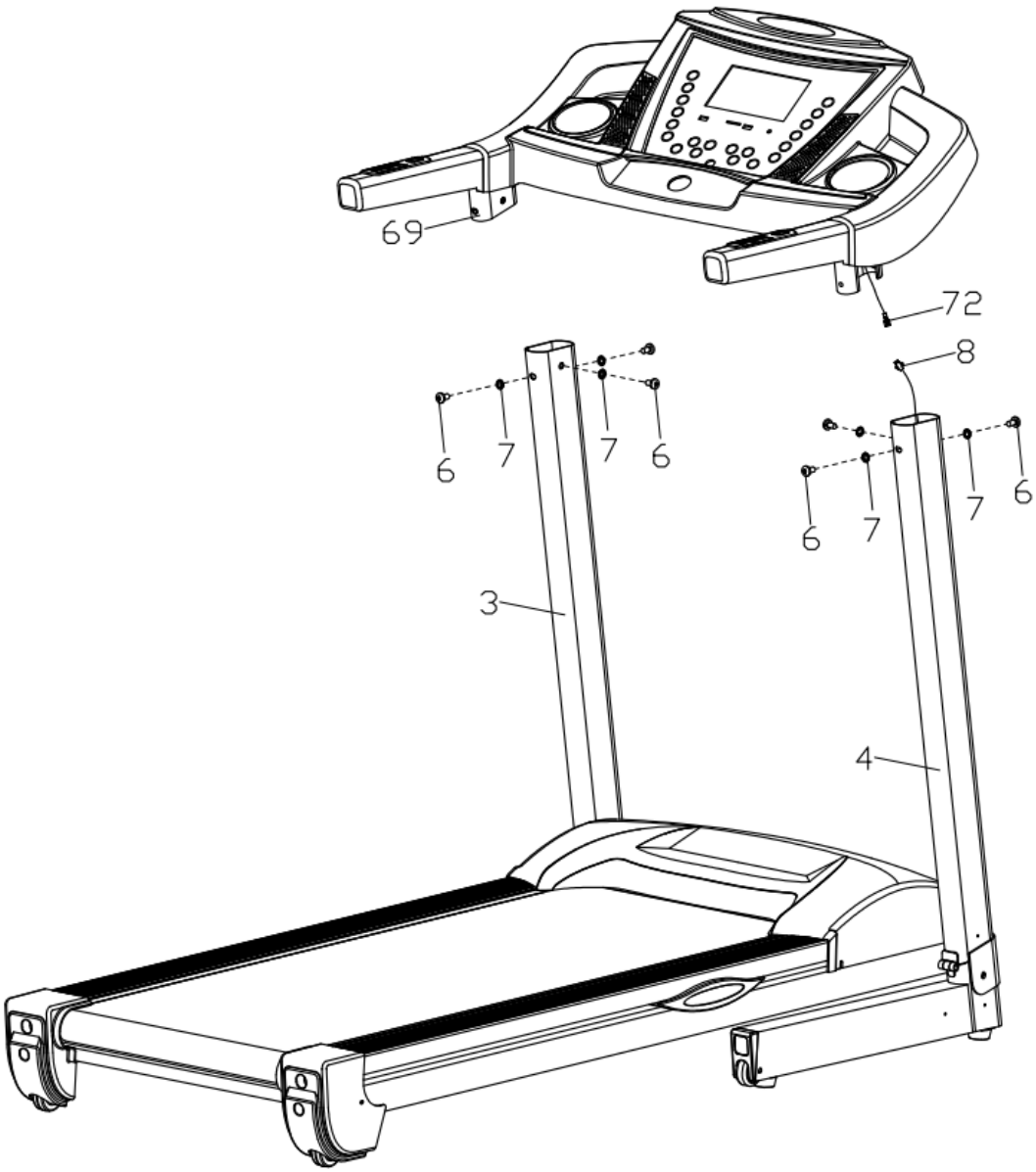

4. VAIHE:

Kiinnitä suojakuori (5L/R) rungon alaosaan (2) ristipääruuveilla (12).

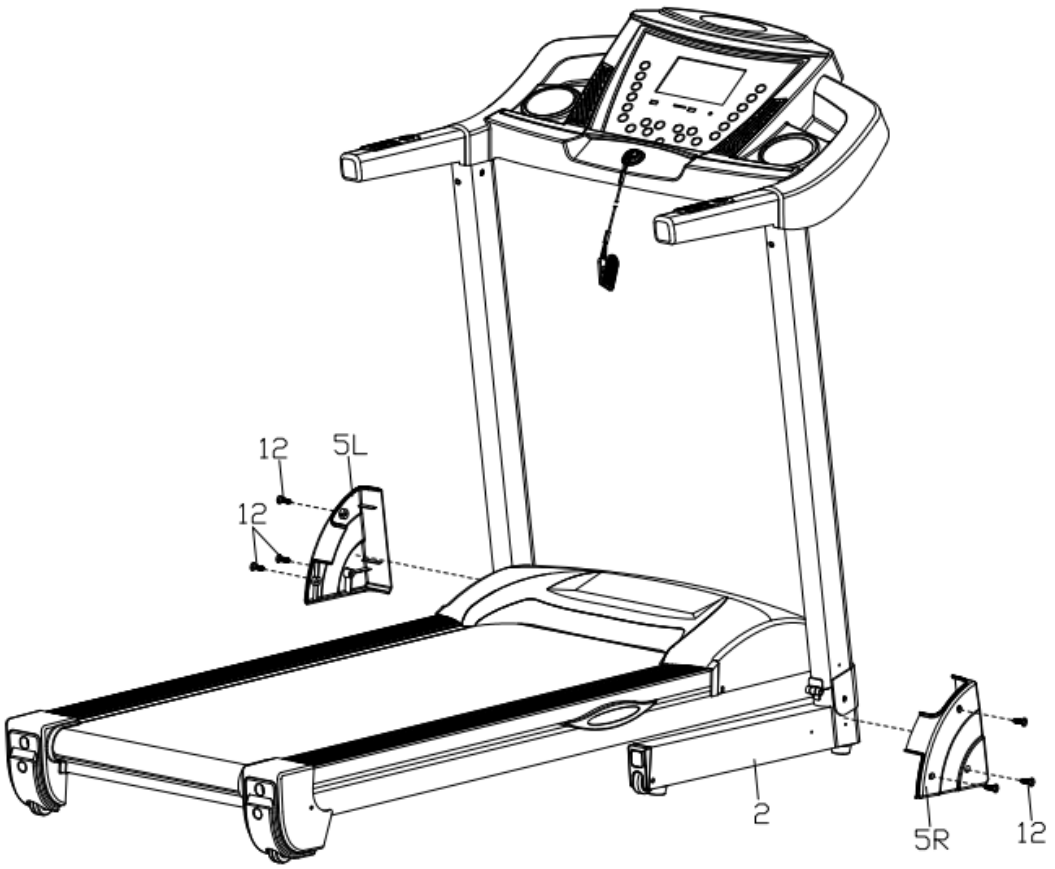

Laitteen kokoontaittaminen:

Nosta alustaa kohdasta A ja työnnä nuolen osoittamaan suuntaan. Lakkaa työntämästä, kun kuulet äänen sylinteristä (55).

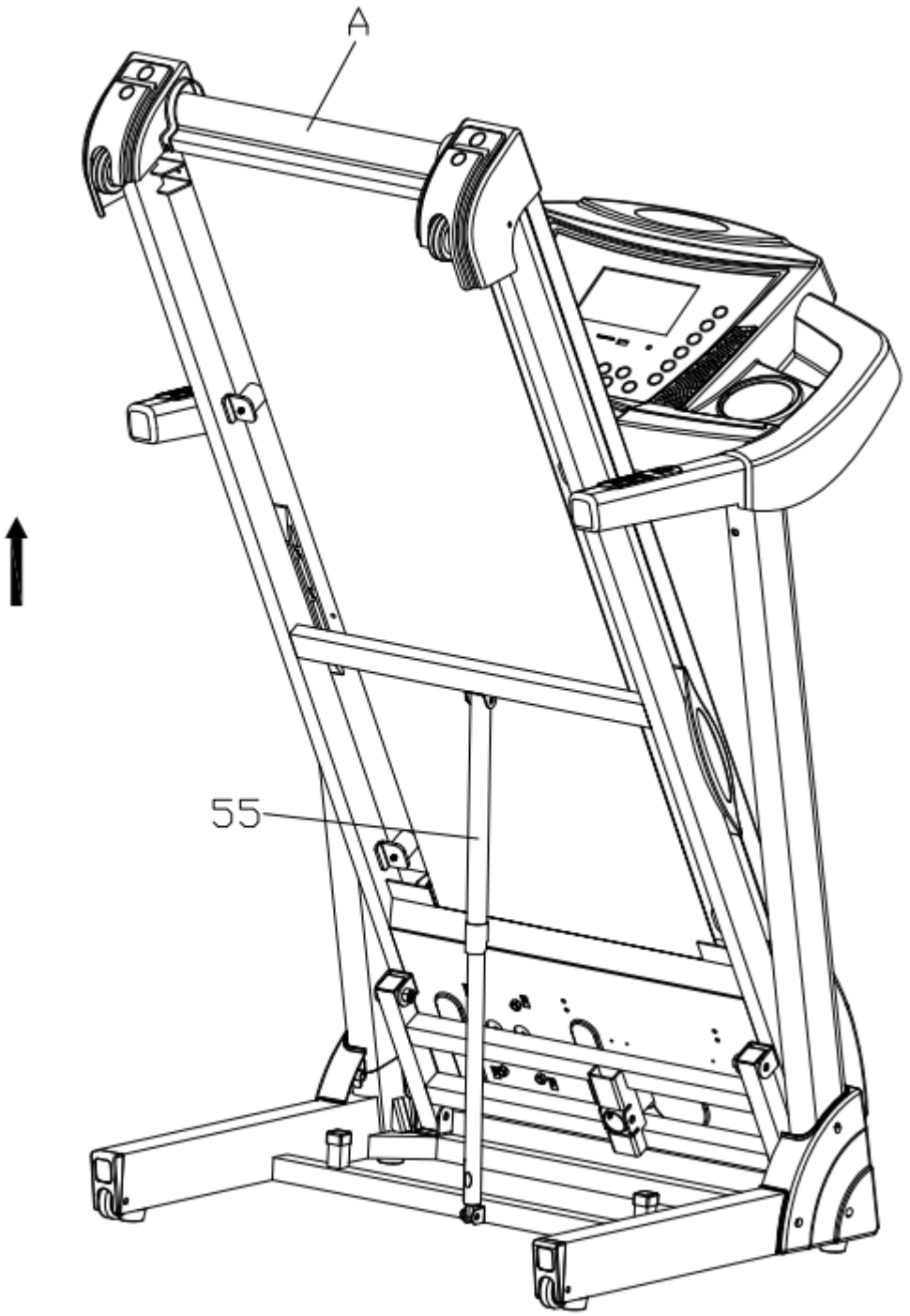

Juoksualustan laskeminen:

Ota kiinni kohdasta A, paina sylinterin (55) kohdasta B jalallasi ja paina juoksualustaa kohdan C tasolle, niin alusta laskeutuu automaattisesti.

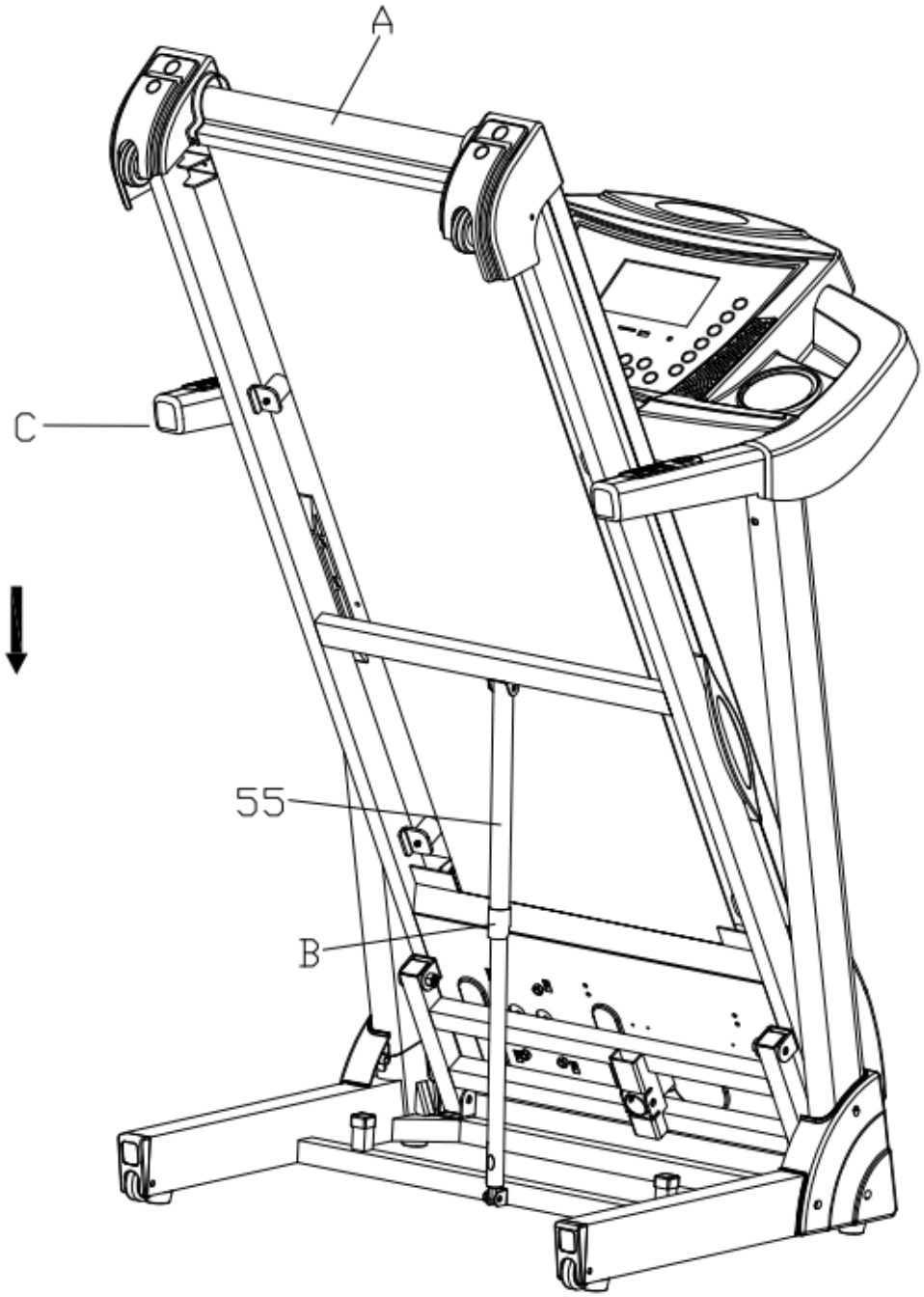

LAITTEEN MAADOITUS

Tämä laite pitää maadoittaa. Maadoitus vähentää sähköiskun vaaraa vikatapauksissa johtamalla jännitteen maahan. Laitteen mukana tulevassa virtajohdossa on maadoitettu muunnin ja maadoitettu pistoke. Pistoke tulee liittää sopivaan oikein asennettuun ja maadoitettuun virtalähteeseen, joka on paikallisten lakien ja säännösten mukainen.

VAARA – Väärin johdettu maadoitus voi johtaa sähköiskuun. Tarkistuta laite ja virtalähde pätevällä sähköasentajalla tai tarkastajalla, jos epäilet laitteen turvallisuutta. Älä muunna laitteen pistoketta millään tavoin – jos pistoke ei sovi virtalähteeseen, asennuta sopiva virtalähde pätevällä sähköasentajalla. Tämä tuote on tarkoitettu käytettäväksi **220V-240V** verkkojännitteellä ja se sisältää alla olevan kuvan mukaisen maadoitetun pistokkeen. Varmista, että laite on kytketty yhteensopivaan virtalähteeseen. Laitteen kanssa ei saa käyttää adapteria.

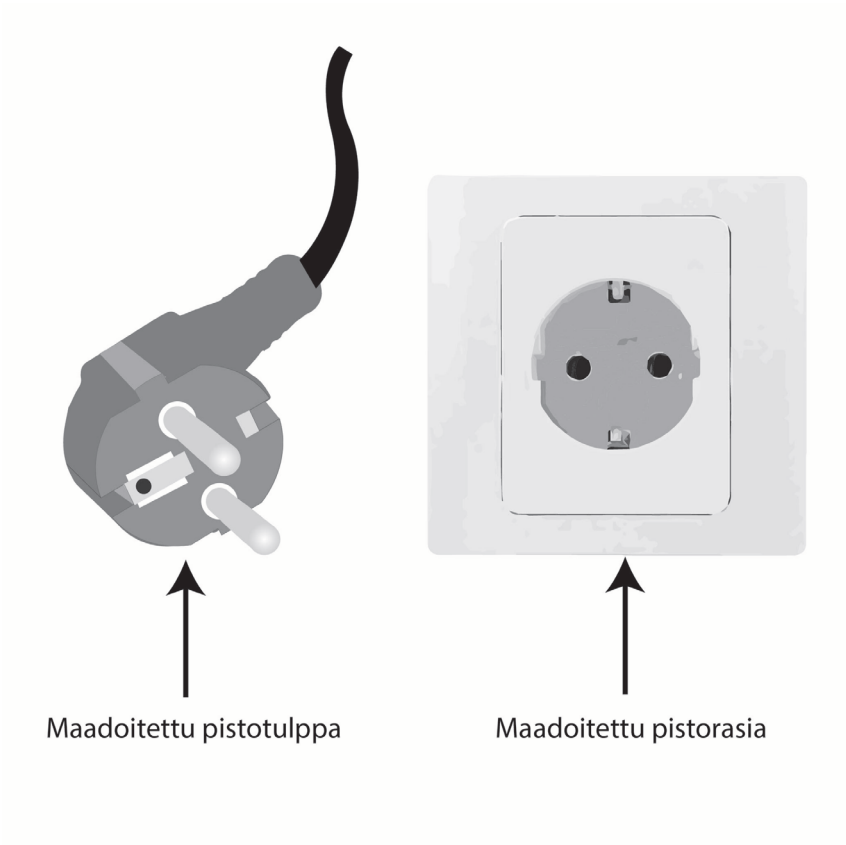

TEKNISET TUOTETIEDOT

MITAT KOOTTUNA(mm)	1795x790x1350	**VIRTA**	220-240V
MITAT KOKOONTAITETTUNA (mm)	1060x790x1590	**NOPEUS**	1.0-20 KM/H
JUOKSUALUSTAN MITAT(mm)	460X1380	**KALTEVUUS**	0-15%
NETTOPAINO	70 kg	**MAX. KÄYTTÄJÄPAINO**	120 kg
BRUTTOPAINO	81 kg		

KÄYTTÖOHJEET

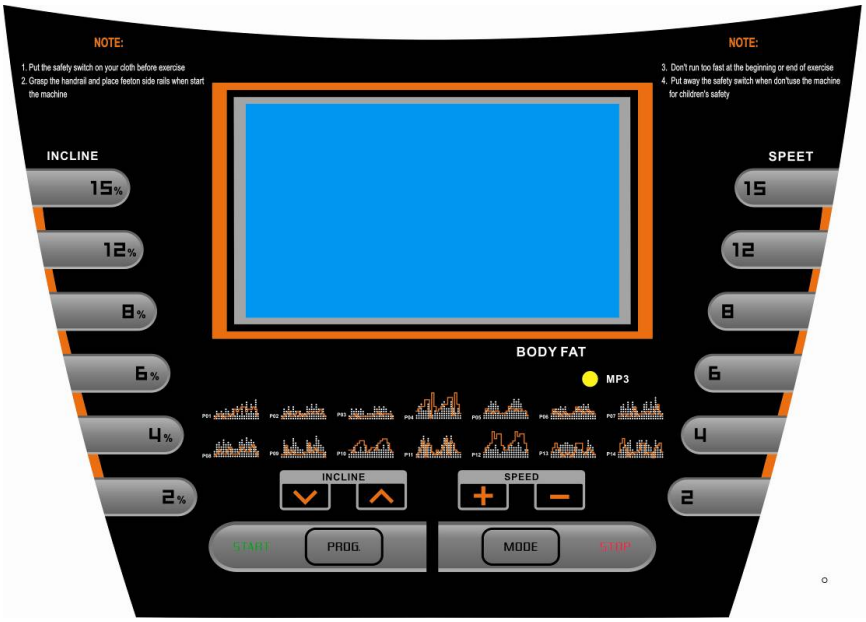

I Näytön ja painikkeiden tiedot

1. **LCD-ruutu näyttää seuraavat toiminnot:**
   - **A.** Nopeus: näyttää nopeustiedot.
   - **B.** Aika/syke: näyttää aika- ja syketiedot. Syke näkyy ensimmäisenä.
   - **C.** Matka/kalorinkulutus/kaltevuus: näyttää matka-, kulutus- ja kaltevuustiedot. Tiedot näkyvät vuorotellen. Paina “Mode” vaihtaaksesi näytettävää tietoa. Kaltevuus näytetään ensimmäisenä pysähtyessäsi. Jos kaltevuus on 0, matka näytetään sen sijasta.
   - **D.** STEP-ikkuna: Näyttää askeleet.
   - **E.** Toimintopainikkeet: START, STOP, PROGRAM, MODE, SPEED +, SPEED -, INCLINE +, INCLINE -, SPEED SHORTCUT (2，4，6，8，12，15) KMH/MPH, INCLINE SHORTCUT (2，4，6，8，12，15)%;
2. Toimintopainikkeiden kuvaus:
   - **A.** Program: kun moottori on pysähtynyt, paina Program-painiketta valitaksesi seuraavista harjoitusohjelmista: manuaalitila -P01 -P02- ...-P14 -U01 -U02 -U03，FAT
   - **B.** MODE: kun moottori on pysähtynyt, paina MODE-painiketta seuraavia toimintoja varten: manuaalitila(/normaalitila) – aikalaskuri - matkalaskuri – kalorilaskuri.
   - **C.** START: kun moottori on pysähtynyt, paina START-paniketta moottorin käynnistämiseksi.
   - **D.** STOP: kun moottori käy, sammuta se painamalla STOP-painiketta.
   - **E.** SPEED +: paina tätä painiketta asetustilassa nostaaksesi asetuksen arvoa. Kun moottori käy, paina painiketta nostaaksesi nopeutta.
   - **F.** SPEED -: paina tätä painiketta asetustilassa vähentääksesi asetuksen arvoa. Kun moottori käy, paina painiketta hidastaaksesi nopeutta.
   - **G.** INCLINE +: paina tätä painiketta asetustilassa nostaaksesi asetuksen arvoa. Kun moottori käy, paina painiketta kaltevuuden kasvattamiseksi.
   - **H.** INCLINE -: paina tätä painiketta asetustilassa vähentääksesi asetuksen arvoa. Kun moottori käy, paina painiketta vähentääksesi kaltevuutta.
   - **I.** Muuta arvot metreistä tuumiksi tai toisin pain painamalla PROGRAM+MODE 3s ajan sen jälkeen, kun olet poistanut turvalukon.
   - **J.** Voit poistaa laitteen automaattisen sammutustoiminnon, joka sulkee juoksumaton 100 minuutin käytön jälkeen painamalla MODE-painiketta 3s ajan manuaalitilassa.
   - **K.** Voitelu-muistutus: Kun juoksumatolla on juostu noin 300 km, näytölle ilmestyy ”Lubrication”-ilmoitus ja kuulet merkkiäänen. Voit poistaa muistutuksen painamalla pohjassa STOP-painiketta 5 sekuntia.

II Ennalta-asennettujen harjoitusohjelmien ja käynnistyksen ohje

1. Harjoitusohjelmat:

A. Laitteessa on manuaalitila ja normaalitila aika-, kalorinkulutus- ja matkalaskuritoiminnoilla.

B. 14 valmista harjoitusohjelmaa: P01, P02… P14.

C. 3 Muokattavaa harjoitusohjelmaa: U01, U02 and U03.

2. Käynnistys

A. Kiinnitä turva-avain turva-avaimelle varattuun paikkaan ja vaatteisiisi.

B. Paina “START” ja laite laskee ruudulla alaspäin 3—2—1; joka kerta kun numero vähenee, summerista kuuluu ääni. Moottori käynnistyy tämän jälkeen.

III Manuaalitila:

1. Näin asetat manuaalitilan päälle:

A. Kytke virta laitteeseen, niin normaalitilassa manuaalitila kytkeytyy automaattisesti päälle.

B. Kun moottori on pysähtyny, paina MODE-painiketta valitaksesi manuaalitila.

2. Manuaalitilan kolme toimintoa: aika-, matka- ja kalorinkulutustoiminto.

A. Kun asetat manuaalitilan päälle, aikalaskuri näyttää 0:00;

B. Paina manuaalitilassa MODE-painiketta asettaaksesi aikalaskuri; aikalaskuri ruudulla alkaa vilkkua; oletusaika on 30:00; muuta aikaa painamalla SPEED + / SPEED – ja INCLINE + / INCLINE - ; aikalaskurin arvon voi asettaa välillä 5:00-99:00.

C. Asettaaksesi matkalaskurin, paina MODE-painiketta, kun aikalaskuri on päällä; oletusmatka on 1.00km/mi; aseta matka painamalla SPEED + / SPEED – ja INCLINE + / INCLINE - ; matkalaskurin arvon voi asettaa välillä 0.50-99.90 km/mi; matkaa muutetaan 0.1km/mi askelin.

D. Asettaaksesi kalorinkulutuslaskurin paina MODE-painiketta, kun matkalaskuri on päällä; oletustavoite on 50.0kcal; aseta kalorinkulutustavoite painamalla SPEED + / SPEED – ja INCLINE + / INCLINE - ; kalonrinkulutuslaskurin arvon voi asettaa välillä 10.0-999.0 kcal; kulutusta muutetaan 1.0kcal askelin.

3. Laitteen ohjelmoiminen manuaalitilassa:

A. Moottori alkaa käydä 3s lähtölaskennan jälkeen, kun painat START-painiketta. Oletusnopeus on 1.0km/h metrijärjestelmässä ja 0.6 mi/h brittiläisessä tai amerikkalaisessa yksikköjärjestelmässä;

B. Paina SPEED +/ SPEED – muuttaaksesi nopeutta;

C. Paina INCLINE +/ INCLINE – säätääksesi kaltevuutta;

D. Paina pikapainikkeita asettaaksesi nopeus välittömästi painikkeessa esitetylle tasolle;

E. Paina kaltevuuden pikapainikkeita asettaaksesi kaltevuus välittömästi painikkeessa esitetylle tasolle;

F. Paina STOP-painiketta pysäyttääksesi moottori, kun se käy;

G. Poista turvalukko pysäyttääksesi moottori hätätapauksissa; LCD-ruutu näyttää “---“ ja summeri soi kolme kertaa lyhyesti.

H. Kun aika-, matka- tai kalorinkulutuslaskuri laskee nollaan, summeri soi kolme kertaa lyhyesti ja näytöllä lukee “END”; 5s tämän jälkeen laite palautuu valmiustilaan ja summeri soi kaksi kertaa;

I. Jos et aseta laskureita, arvot jatkavat kasvamistaan ja nollautuvat kun ne ylittävät maksimirajan; manuaalitilassa laite pysähtyy kun aika jatkuu 99:59 (100 min) saakka.

IV Valmiit harjoitusohjelmat:

1. Ohjelmien oletuskesto on 30min; vain aikaa voi muuttaa 5:00-99:00 asetusvälillä. Paina SPEED +/ SPEED - tai INCLINE +/ INCLINE – muuttaaksesi kestoa;

2. Kun painat START-painiketta, moottori käynnistyy ja nopeus kasvaa asteittain harjoitusohjelman ensimmäisen vaiheen tasolle (katso tarkemmat tiedot harjoitusohjelmien parametrejä esittävästä kaaviosta);

3. Paina SPEED +/ SPEED – muuttaaksesi nopeutta;

4. Paina INCLINE +/ INCLINE – säätääksesi kaltevuutta;

5. Paina nopeuden pikapainikkeita asettaaksesi nopeus välittömästi painikkeessa esitetylle tasolle;

6. Paina kaltevuuden pikapainikkeita asettaaksesi kaltevuus välittömästi painikkeessa esitetylle tasolle;

7. Jokainen harjoitusohjelma on jaettu 20 vaiheeseen, jokaisen vaiheen kesto on 1/20 ohjelman kokonaiskestosta.

8. Summeri soi kolme kertaa, kun ohjelma siirtyy seuraavaan vaiheeseen;

9. Kun aikalaskuri vähenee nollaan, nopeus hidastuu asteittain kunnes laite pysähtyy. Summeri soi ensin lyhyesti kolme kertaa ja kun laite on pysähtynyt, summeri soittaa kolme pitkää merkkiääntä. Ruudulle ilmestyy teksti ”END”; 5s päästä laite palautuu valmiustilaan ja summeri soittaa kaksi pitkää merkkiääntä;

10. Poista turvalukko pysäyttääksesi moottori hätätapauksissa; LCD-ruutu näyttää “---“ ja summeri soi kolme

kertaa lyhyesti.

.

V Valmiiden harjoitusohjelmien parametrit (metrijärjestelmä)

Aika / Vaihe / Ohjelma		Kokonaiskesto/ 20 =kunkin vaiheen kesto																			
		1	2	3	4	5	6	7	8	9	10	11	12	13	14	15	16	17	18	19	20
P01	Nopeus	2	4	3	4	3	5	4	2	5	2	6	2	7	2	8	3	7	3	9	3
	Kaltevuus	1	2	3	3	1	2	2	3	2	5	4	5	6	6	4	5	5	6	5	2
P02	Nopeus	2	5	4	6	4	6	4	2	4	3	3	6	5	7	5	7	5	3	5	2
	Kaltevuus	1	2	3	3	2	2	3	4	2	3	2	3	4	4	3	3	4	5	3	2
P03	Nopeus	2	5	4	5	4	5	4	2	3	3	3	6	5	6	5	6	5	3	4	2
	Kaltevuus	1	2	2	3	1	2	2	2	2	2	2	3	3	4	2	3	3	3	3	1
P04	Nopeus	2	6	7	4	4	7	4	2	4	3	3	7	8	5	5	8	5	3	5	2
	Kaltevuus	4	5	6	6	9	9	1	1	6	4	5	6	7	7	1	1	2	1	7	3
P05	Nopeus	2	4	6	8	7	8	6	2	3	3	3	5	7	9	8	9	7	3	4	2
	Kaltevuus	3	5	4	4	3	4	4	3	3	3	4	6	5	5	4	5	5	4	4	2
P06	Nopeus	2	4	5	5	6	5	6	3	3	3	3	5	6	6	7	6	7	4	4	2
	Kaltevuus	3	5	3	4	2	3	4	2	3	3	4	6	4	5	3	4	5	3	4	2
P07	Nopeus	3	6	7	5	8	5	9	6	4	2	4	7	8	6	9	6	1	7	4	3
	Kaltevuus	2	2	3	3	2	2	4	6	2	3	3	3	4	4	3	3	5	7	3	2
P08	Nopeus	3	6	7	5	8	6	7	6	4	4	4	7	8	6	9	7	8	7	5	3
	Kaltevuus	1	2	4	3	2	2	4	5	2	2	2	3	5	4	3	3	5	6	3	1
P09	Nopeus	2	8	6	4	5	9	7	5	4	4	3	9	7	5	6	1	8	6	5	3
	Kaltevuus	2	2	6	2	3	4	2	2	2	2	3	3	7	3	4	5	3	3	3	1
P10	Nopeus	2	3	5	3	3	5	3	6	3	4	3	4	6	4	4	6	4	7	4	3
	Kaltevuus	4	4	3	6	7	8	8	6	3	4	5	5	4	7	8	9	9	7	4	3
P11	Nopeus	2	5	8	1	6	9	5	3	2	3	3	6	9	1	7	1	6	4	3	2
	Kaltevuus	1	3	5	8	1	7	6	3	2	4	2	4	6	9	2	8	7	4	3	3
P12	Nopeus	2	5	5	4	4	6	4	2	3	5	3	6	6	5	5	7	5	3	4	4
	Kaltevuus	3	5	6	7	1	9	1	1	6	4	4	6	7	8	1	1	1	1	7	3
P13	Nopeus	3	3	4	4	6	6	7	7	6	6	5	5	4	4	3	3	8	6	5	2
	Kaltevuus	3	5	7	5	3	1	2	3	2	1	3	7	7	7	3	2	5	4	3	2
P14	Nopeus	2	4	5	6	7	8	4	3	7	8	8	6	8	6	5	3	8	6	4	2
	Kaltevuus	3	7	9	5	1	3	2	3	3	4	5	7	2	3	3	0	5	6	7	3

VI Valmiiden harjoitusohjelmien parametrit (brittiläinen ja amerikkalainen yksikköjärjestelmä)

Aika / Vaihe / Ohjelma		Set time/ 20 =running time for each section																			
		1	2	3	4	5	6	7	8	9	10	11	12	13	14	15	16	17	18	19	20
P01	Nopeus	1.2	2.5	1.9	2.5	1.9	3.1	2.5	1.2	3.1	1.2	3.7	1.2	4.3	1.2	5.0	1.9	4.3	1.9	5.6	1.9
	Kaltevuus	1	2	3	3	1	2	2	3	2	5	4	5	6	6	4	5	5	6	5	2
P02	Nopeus	1.2	3.1	2.5	3.7	2.5	3.7	2.5	1.2	2.5	1.9	1.9	3.7	3.1	4.3	3.1	4.3	3.1	1.9	3.1	1.2
	Kaltevuus	1	2	3	3	2	2	3	4	2	3	2	3	4	4	3	3	4	5	3	2
P03	Nopeus	1.2	3.1	2.5	3.1	2.5	3.1	2.5	1.2	1.9	1.9	1.9	3.7	3.1	3.7	3.1	3.7	3.1	1.9	2.5	1.2
	Kaltevuus	1	2	2	3	1	2	2	2	2	2	2	3	3	4	2	3	3	3	3	1
P04	Nopeus	1.2	3.7	4.3	2.5	2.5	4.3	2.5	1.2	2.5	1.9	1.9	4.3	5.0	3.1	3.1	5.0	3.1	1.9	3.1	1.2
	Kaltevuus	4	5	6	6	9	9	1	12	6	4	5	6	7	7	10	10	2	12	7	3
P05	Nopeus	1.2	2.5	3.7	5.0	4.3	5.0	3.7	1.2	1.9	1.9	1.9	3.1	4.3	5.6	5.0	5.6	4.3	1.9	2.5	1.2
	Kaltevuus	3	5	4	4	3	4	4	3	3	3	4	6	5	5	4	5	5	4	4	2
P06	Nopeus	1.2	2.5	3.1	3.1	3.7	3.1	3.7	1.9	1.9	1.9	1.9	3.1	3.7	3.7	4.3	3.7	4.3	2.5	2.5	1.2
	Kaltevuus	3	5	3	4	2	3	4	2	3	3	4	6	4	5	3	4	5	3	4	2
P07	Nopeus	1.9	3.7	4.3	3.1	5.0	3.1	5.6	3.7	2.5	1.2	2.5	4.3	5.0	3.7	5.6	3.7	6.2	4.3	2.5	1.9
	Kaltevuus	2	2	3	3	2	2	4	6	2	3	3	3	4	4	3	3	5	7	3	2
P08	Nopeus	1.9	3.7	4.3	3.1	5.0	3.7	4.3	3.7	2.5	2.5	2.5	4.3	5.0	3.7	5.6	4.3	5.0	4.3	3.1	1.9
	Kaltevuus	1	2	4	3	2	2	4	5	2	2	2	3	5	4	3	3	5	6	3	1
P09	Nopeus	1.2	5.0	3.7	2.5	3.1	5.6	4.3	3.1	2.5	2.5	1.9	5.6	4.3	3.1	3.7	6.2	5.0	3.7	3.1	1.9
	Kaltevuus	2	2	6	2	3	4	2	2	2	2	3	3	7	3	4	5	3	3	3	1
P10	Nopeus	1.2	1.9	3.1	1.9	1.9	3.1	1.9	3.7	1.9	2.5	1.9	2.5	3.7	2.5	2.5	3.7	2.5	4.3	2.5	1.9
	Kaltevuus	4	4	3	6	7	8	8	6	3	4	5	5	4	7	8	9	9	7	4	3
P11	Nopeus	1.2	3.1	5.0	6.2	3.7	5.6	3.1	1.9	1.2	1.9	1.9	3.7	5.6	6.2	4.3	6.2	3.7	2.5	1.9	1.2
	Kaltevuus	1	3	5	8	1	7	6	3	2	4	2	4	6	9	2	8	7	4	3	3
P12	Nopeus	1.2	3.1	3.1	2.5	2.5	3.7	2.5	1.2	1.9	3.1	1.9	3.7	3.7	3.1	3.1	4.3	3.1	1.9	2.5	2.5
	Kaltevuus	3	5	6	7	12	9	11	11	6	4	4	6	7	8	12	10	11	11	7	3
P13	Nopeus	1.9	1.9	2.5	2.5	3.7	3.7	4.3	4.3	3.7	3.7	3.1	3.1	2.5	2.5	1.9	1.9	5.0	3.7	3.1	1.2
	Kaltevuus	3	5	7	5	3	1	2	3	2	1	3	7	7	7	3	2	5	4	3	2
P14	Nopeus	1.2	2.5	3.1	3.7	4.3	5.0	2.5	1.9	4.3	5.0	5.0	3.7	5.0	3.7	3.1	1.9	5.0	3.7	2.5	1.2
	Kaltevuus	3	7	9	5	1	3	2	3	3	4	5	7	2	3	3	0	5	6	7	3

VII Muokattavat ohjelmat:

Juoksumattoon ennalta-asennetujen 14 harjoitusohjelman lisäksi laitteessa on myös 3 muokattavaa harjoitusohjelmaa, jotka käyttäjä voi itse luoda ja muokata mieleisekseen: U01, U02 ja U03.

1、Muokattavien harjoitusohjelmien asettaminen:

Valmiustilassa paina PROGRAM-painiketta pitkään ja valitse ohjelma (U01~ U03); paina MODE-painiketta siirtyäksesi asetuksiin; säädä parametrit ohjelman ensimmäiseen vaiheeseen; vaihda nopeutta SPEED + / SPEED - -painikkeilla ja kaltevuutta INCLINE + / INCLINE - -painikkeilla tai pikanäppäimillä; paina MODE-painiketta vahvistaaksesi ensimmäisen vaiheen asetukset. Seuraavaksi voit asettaa harjoitusohjelman toisen vaiheen nopeutta sekä kaltevuutta ja niin edelleen, kunnes olet saanut kaikki 20 vaihetta valmiiksi. Asetukset tallentuvat valitsemaasi ohjelmaan ja voit jatkossa valita ne helposti valikosta. Muokattavan ohjelman asetukset eivät häviä, kun laitteen virran katkaisee.

2、Muokattavan ohjelman aloittaminen:

A. Paina valmiustilassa pitkään PROGRAM-painiketta ja valitse haluamasi muokattava ohjelma (U01~ U03). Aseta harjoitusohjelman kesto, ja paina START-painiketta.

B. Kun laitteeseen on jo valittu muokattava ohjelma, aseta harjoitusohjelman kesto ja paina START-painiketta käynnistääksesi ohjelman välittömästi.

3、Tärkeä ohje muokattavien harjoitusohjelmien asetusten säätelemisestä:

Jokainen harjoitusohjelma on jaettu 20 vaiheeseen. Varmista, että olet määrittänyt muokattavan ohjelman kaikkien vaiheiden nopeuden, kaltevuuden ja keston ennen kun painat START-painiketta.

Painoindeksi (FAT)

Paina valmiustilassa PROG-painiketta pitkään, kunnes ruudulle ilmesty “FAT”. Paina MODE-painiketta muokataksesi tietojasi (F1-sukupuoli, F2-ikä, F3-pituus, F4-paino) ja valitse asetuksen arvo SPEED+ / SPEED- -painikkeilla. Mittaa myös sykkeesi ja syötä se ohjelmaan painamalla F5, niin ohjelma laskee tuloksesi.

FAT lasketaan henkilön pituuden ja painon avulla. FAT on hyvin tunnettu mittajärjestelmä ja pätee yhtälailla miehiin kuin naisiinkin. Sen avulla voidaan tarkastella myös muita terveyden kannalta olennaisia tietoja. FAT-taulukossa parhaat tulokset ovat 20-25 välillä, 19 ja pienemmät numerot merkitsevät alipainoa, 25-29 lievää ylipainoa ja 30+ merkittävää ylipainoa. Tarkista tuloksesi allaesitetystä taulukosta (tämä järjestelmä on tarkoitettu vain kunnon mittaamisen, eikä tuloksia voi käyttää lääketieteellisiin tarkoituksiin).

F-1	Sukupuoli	01 MIES (MALE)	02 NAINEN (FEMALE)
F-2	Ikä	10------99	
F-3	Pituus	100-------200	
F-4	Paino	20-------200	
F-5	FAT	≦19	Alipaino
	FAT	=(20—24)	Normaalipaino
	FAT	=(25—29)	Ylipaino
	FAT	≧30	Merkittävä ylipaino

VIII Käyttöjärjestelmän mitta-arvot:

	Esimerkki	Oletusarvo	Asetusväli	Näytön maksimilukema
Aika (m: s)	0:00	30:00	5:00-99:00	0:00-99:59
Nopeus metrijärjestelmässä (km/h) Nopeus maileina (mi/h)	0.0	N/A	N/A	1.0—20.0KMH 0.6-12.5MPH
Kaltevuus (%)	00	N/A	N/A	0-15
Matka (km/mi)	0.0	1.00	0.50—99.90	0.00—99.99
Kalorinkulutus (kcal)	0	50.0	10.0—999.0	0.0—999.9

IX Turva-avaintoiminto

1. Turva-avaimen poistaminen kaikkien ohjelmien aikana pysäyttää juoksumaton hyvin nopeasti. Näytölle ilmestyy välttömästi merkki “---” ja summeri soi toistaen lyhyttä merkkiääntä. Tässä tilassa et pysty käyttämään painikkeita.
2. Kytke turva-avain takaisin laitteeseen, niin juoksumatto siirtyy 2s kuluttua jälleen valmiustilaan.

X Energiansäästötoiminto:

Juoksumaton järjestelmään kuuluu sisäänrakennettu automaattinen energiansäästötoiminto. Kun laite on valmiustilassa ja mitään painiketta ei paineta 10 min kuluessa, laite sulkee näytön automaattisesti ja siirtyy energiansäästötilaan. Paina mitä tahansa painiketta siirtyäksesi takaisin valmiustilaan.

XI MP3-toiminto:

Kun kytket juoksumattoon MP3-soittimen tai jonkin muun audiolaitteen, laite pystyy toistamaan musiikkia. Voit muuttaa musiikin äänenvoimakkuutta audiolaitteestasi. Aseta äänenvoimakkuus sopivalle tasolle paremman äänenlaadun saavuttamiseksi ja suojataksesi audiopiuhoja vauriolta.

XII USB-toiminto:

Kun liität juoksumattoon USB-yksikön, se pystyy soittamaan USB-laitteiseen tallennettuja MP3-tiedostoja. Voit muuttaa äänenvoimakkuutta paneelin painikkeista. Aseta äänenvoimakkuus sopivalle tasolle paremman äänenlaadun saavuttamiseksi ja suojataksesi audiopiuhoja vauriolta.

XIII Virran sammuttaminen:

Suojaa juoksumattoa vaurioilta ja sammuta laite aina kytkemällä virtalähde pois päältä.

XIV Huomioitavaa:

1. Ennen kun käytät juoksumattoa, tarkista että laite on liitetty virtalähteeseen ja turva-avain on toiminnassa.
2. Jos huomaat mitään poikkeavaa käyttäessäsi juoksumattoa, irrota turva-avain niin laiteen vauhti hidastuu nopeasti ja pysähtyy, kunnes kiinnität turva-avaimen takaisin juoksumattoon.
3. Jos laitteen kanssa ilmenee ongelmia, ota yhteys laitteen myyjään. Laite voi vaurioitua tai mennä rikki, jos epäpätevä henkilö yrittää korjata tai purkaa konetta.

XV Kalorinkulutuksen laskentakaava:

70.3×V(Km/h)×t(h)×(1+?%)

Kun kaltevuustaso on 0, kalorinkulutus yhtä kilometria kohden on noin **70.3cal.**

XVI Virheilmoitusten koodien tulkintataulukko

Virhe	Todennäköinen syy	Ratkaisu	
-------	Turva-avain lähtee irti	1. Kiinnitä turva-avain uudelleen; 2. Korvaa turva-avain magneettisella tunnistimella käyttöjärjetelmästä; jos ongelma jatkuu, vaihda juoksumaton pääkonsoli.	
Error	Todennäköinen syy	Testi	Ratkaisu
E01	Tietokoneen ja ohjaimen yhteysongelma, laite ei vastaanota signaalia ohjausyksiköstä.	Onko laitteet liitetty kunnolla toisiinsa?	Jos liitännässä on ongelmia, vaihda liitokset.
		Onko ohjain kytketty kunnolla?	Kytke ohjain uudelleen.
E02	Räjähdyssuojajärjestelmä	Onko syöttöjännite 50% normaalia alhaisempi?	Käytä oikeaa verkkojännitettä ja kokeile uudelleen.
		Onko laitteisto asennettu oikein?	Vaihda osat tarvittaessa.
		Haiseeko ohjain palaneelta?	Vaihda ohjain.
E03	Laite ei löydä moottorin signaalia 15s kuluessa eikä nopeussignaalia 10s kuluessa.	Onko anturi ja levy asennettu kunnolla oikeaan paikkaan ja oikealle etäisyydelle?	Anturi pitää asentaa levyssä olevan aukon kohdalle.
		Onko anturin johto oikosulkenut, rikkoutunut tai muuten vioittunut?	Yhdistä anturi uudelleen moottoriin ja tarkasta anturin johto.

		Onko anturi rikkoutunut?	Vaihda anturi.
E04	Alustaa nostavassa moottorissa on vika.	Ovatko moottorin johdot asennettu väärin?	Tarkista johdot ja liitokset.
		Onko nostomoottorin vaihtovirtajohdot kytketty kunnolla?	Kytke johdot oikein vaihtovirtasäätimessä olevien ohjeiden mukaan.
		Ovatko moottorin johdot vaurioituneet?	Vaihda johdot tai nostomoottori.
		Onko nostomoottori vaurioitunut?	Vaihda moottori.
		Moottori ei tunnista toimintoja.	Paina painiketta 3s ajan ja kokeile uudelleen.
E05	Ylivirtasuoja	Tarkista vastaavatko pääkonsolin virta-asetukset moottoria.	Vaihda pääkonsoli tai virtalaite ja kokeile uudelleen.
E06	Moottorin avoin virtapiiri	Onko moottori kytketty tiukasti laitteseen?	Kytke moottori uudelleen.
		Onko moottorin virtapiiri avoin?	Vaihda moottori.
		Kun moottori on tyhjäkäynnillä, jos virtataso on väärä, kone ei toimi kunnolla. Asenna laite uudelleen ja kokeile.	
E08	Ohjaimen vioittunut EEPROM	24C02 on rikki tai sitä ei ole asennettu. Vaihda ohjain.	
E09	Ohjain on vinossa.	Onko laite asetettu tasaiselle alustalle?	Aseta laite tasaiselle tasolle ja käynnistä kone.
E10	Transietin virran suoja	Onko ohjain vääntynyt?	Suorista ohjaimen vääntösäädin.
		Onko moottorissa oikosulku?	Vaihda moottori.
		Ovatko juoksumaton liikkuvat osat jumissa?	Korjaa ongelma ja varmista että juoksumatto liikkuu sujuvasti.
E11	Ulkoisen vaihtovirran ylivirta	Tarkista, onko ulkoisen vaihtovirran jännite yli 270VAC tai onko se epävakaa; jos vastaus on kyllä, älä käytä laitetta ja pyydä sähköasentajan apua.	

E13	Mittarin ja ohjaimen välinen yhteysongelma. Mittari ei vastaanota signaalia asemasta.	Onko mittarin ja ohjaimen välinen johto rikki?	Vaihda johto.
		Onko pistorasia kytketty kunnolla sähköverkkoon?	Asenna pistorasia uudelleen
E14	Ulkoisen vaihtovirran alivirta	Tarkista onko ulkoisen vaihtovirran jännite alle 160VAC; jos vastaus on kyllä, älä käytä laitetta ja pyydä sähköasentajan apua.	

HARJOITUSOHJEET

1. Lämmittelyvaihe

Lämmittely auttaa lihaksia toimimaan kunnolla ja saa veren kiertämään kehossa. Lisäksi se vähentää lihaskramppien ja –vaurioiden riskiä. Käy läpi kaikki lihasryhmät ja venytä noin 30 sekuntia. Älä venytä lihaksia pakottamalla – jos tunnet kipua, **LOPETA.**

2. Liikuntavaihe

Tässä vaiheessa teet suurimman työn. Säännöllisen harjoituksen myötä lihaksistasi tulee voimakkaammat ja kestävämmät. On tärkeää juosta tasaiseen tahtiin koko harjoituksen ajan. Juoksun tulisi olla tarpeeksi rankkaa nostaakseen sykkeen alla olevassa kaaviossa esitetylle tavoitetasolle.

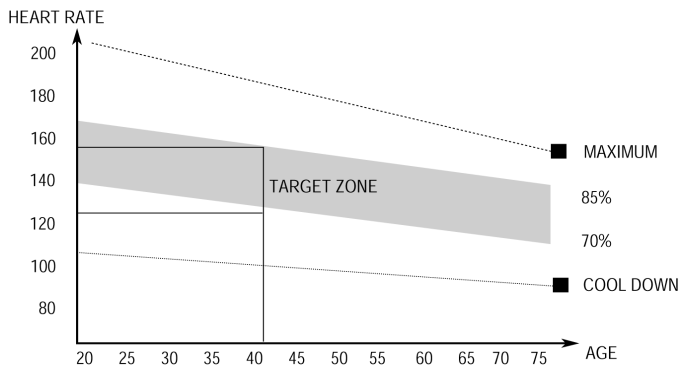

Tämän vaiheen tulisi kestää vähintään 12 minuuttia. Useimmiten vaihe kestää noin 15-20 minuuttia.

3. Loppujäähdyttelyvaihe

Tämän vaiheen aikana kardiovaskulaarinen järjestelmä ja lihakset palautuvat. Jatka liikkumista noin 5 minuuttia mutta hidasta tahtia. Toista lämmittelyvaiheen venytysharjoitukset (muista olla pakottamatta lihaksia venymään).
Kun kuntosi kasvaa, pystyt liikkumaan pidempään ja kovempaa. On suositeltavaa liikkua vähintään kolme kertaa viikossa. Harjoituskerrat kannattaa jakaa tasaisesti viikon ajalle.

Lihasjänteyden kasvattamiseksi juoksumaton vastuksen täytyy olla melko korkea. Tämä rasittaa jalkalihaksia enemmän, jonka vuoksi et ehkä voi liikkua niin kauan kuin haluaisit. Jos yrität parantaa kuntoasi, tulisi harjoitusohjelmia vaihdella. Suorita lämmittely ja loppujäähdyttely normaalisti, mutta liikuntavaiheen loppua kohti lisää harjoituksen intensiivisyyttä, jotta lihakset joutuvat työskentelemään kovemmin. Hidasta tarvittaessa juoksunopeutta pitääksesi sykkeesi oikealla tasolla.

Liikkumiseen käyttämäsi aika on tärkein kuntoon vaikuttava tekijä. Mitä pidempään ja kovemmin liikut, sitä enemmän kaloreita kulutat. Samalla kokonaiskuntosi paranee.

HUOLTO-OHJEET

VETOHIHNAN KESKITTÄMINEN JA KIREYDEN SÄÄTÄMINEN

ÄLÄ KIRISTÄ VETOHIHNAA LIIKAA. Tämä voi kuluttaa laitetta enemmän ja vähentää moottorin tehoa.

VETOHIHNAN KESKITTÄMINEN:

● Aseta juoksumatto tasaiselle tasolle

● Käynnistä juoksumatto noin 5km/h nopeudella

● Jos hihna on liian oikealla, ruuvaa säätöruuvia hitaasti myötäpäivään ja tarkkaile samalla hihnaa, kunnes se on keskellä. (Huomio: Hihnan ja vasemman/oikean reunan välillä on normaalisti pieni rako. Tämän raon tulisi olla kooltaan maksimissaan 5mm)

● Jos hihna on liian vasemmalla, ruuvaa säätöruuvia hitaasti vastapäivään ja tarkkaile samalla hihnaa, kunnes se on keskellä. (Huomio: Hihnan ja vasemman/oikean reunan välillä on normaalisti pieni rako. Tämän raon tulisi olla kooltaan maksimissaan 5mm)

PIC A

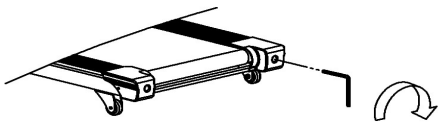

PIC B

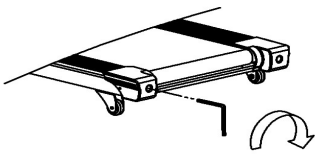

Kuva A: Jos hihna on liian OIKEALLA

Kuva B: Jos hihna on liian VASEMMALLA

VETOHIHNAN KIRISTÄMINEN

Jos tunnet hihnan liukuvan kun juokset juoksumatolla, vetohihnaa täytyy kiristää.

Useimmiten liukuminen johtuu siitä, että hihna on löystynyt käytön myötä. Tämä on normaalia ja voidaan korjata helposti. Hihnan kiristämiseksi kierrä kumpaakin yllä esitettyä hihnan säätämiseen tarkoitettua säätöruuvia **1/4 KIERROSTA** myötäpäivään. Kokeile, onko hihna nyt tarpeeksi kireällä.

Toista tarpeen mukaan, mutta ÄLÄ KÄÄNNÄ säätöruuveja yli **1/4 kierrosta** kerrallaan. Vetohihnan kireys on asetettu oikein kun hihna on **50 - 75mm** juoksualustasta.

VAROITUS: IRROTA JUOKSUMATTO AINA VIRTALÄHTEESTÄ ENNEN PUHDISTAMISTA TAI HUOLTAMISTA.

PUHDISTAMINEN

Laitteen puhdistaminen pidentää juoksumaton käyttöikää huomattavasti. Pidä juoksumatto puhtaana pyyhkimällä pölyt säännöllisesti. Puhdista vetohihnan esillä olevat osat sekä sivuraiteet. Tämä vähentää lian ja roskan kerääntymistä vetohihnan alle.

Vetohihnan pinnan voi puhdistaa kostealla liinalla ja pesuaineella. Varo, ettei nestettä pääse hihnan alle, koska se voi valua juoksumaton runkoon tai moottoriin. **Varoitus: Irrota juoksumatto aina virtalähteestä ennen kun poistat moottorin suojakotelon.** Irrota moottorin suojakotelo ja imuroi moottori vähintään kerran vuodessa.

VETOHIHNAN JA JUOKSUALUSTAN ÖLJYÄMINEN

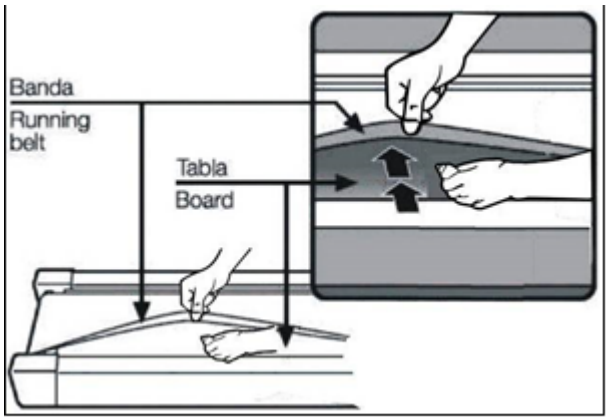

Juoksumattoon on esiasennettu öljytty juoksualusta. Ennen ensimmäistä käyttökertaa tulee voitelu kuitenkin tarkistaa. Vetohihnan ja juoksualustan välinen kitka vaikuttaa suuresti juoksumaton toimintaan ja käyttöikään, joten se vaatii säännöllistä öljyämistä. Juoksualusta on suositeltavaa tarkastaa ja öljytä säännöllisesti.

Juoksualusta on suositeltavaa öljytä (tarkasta öljyämisen tarve kuitenkin ennen öljyämistä):

- Kevyessä käytössä (vähemmän kuin 3 tuntia viikossa) vuosittain
- Kohtalaisessa käytössä (3-5 tuntia viikossa) kuuden kuukauden välein
- Kovassa käytössä (enemmän kuin 5 tuntia viikossa) kolmen kuukauden välein
- Juoksumaton näyttöön ilmestyy öljyvalo muistuttamaan öljyämisestä aina 300 km välein. Poistaaksesi valon näytöltä laita juoksumatto valmiustilaan ja pidä “STOP" -näppäin pohjassa 5 sekunnin ajan.

VALMISTAJAN VAKUUTUS

FitNord vakuuttaa tuotteen täyttävän Konedirektiivi *2006/42/EY* ja standardien *EN957-1 (yleiset turvallisuusvaatimukset*) sekä *EN957-6 (juoksumatot, lisäturvallisuusvaatimukset ja testausmenetelmät)* asettamat vaatimukset. Tämän johdosta tuote on merkitty CE-merkinnällä.

02/2020

FitNord
Jymir Oy (FI21476243)
Kohmankaari 3
33310 Tampere
Finland

RÄJÄYTYSKUVA

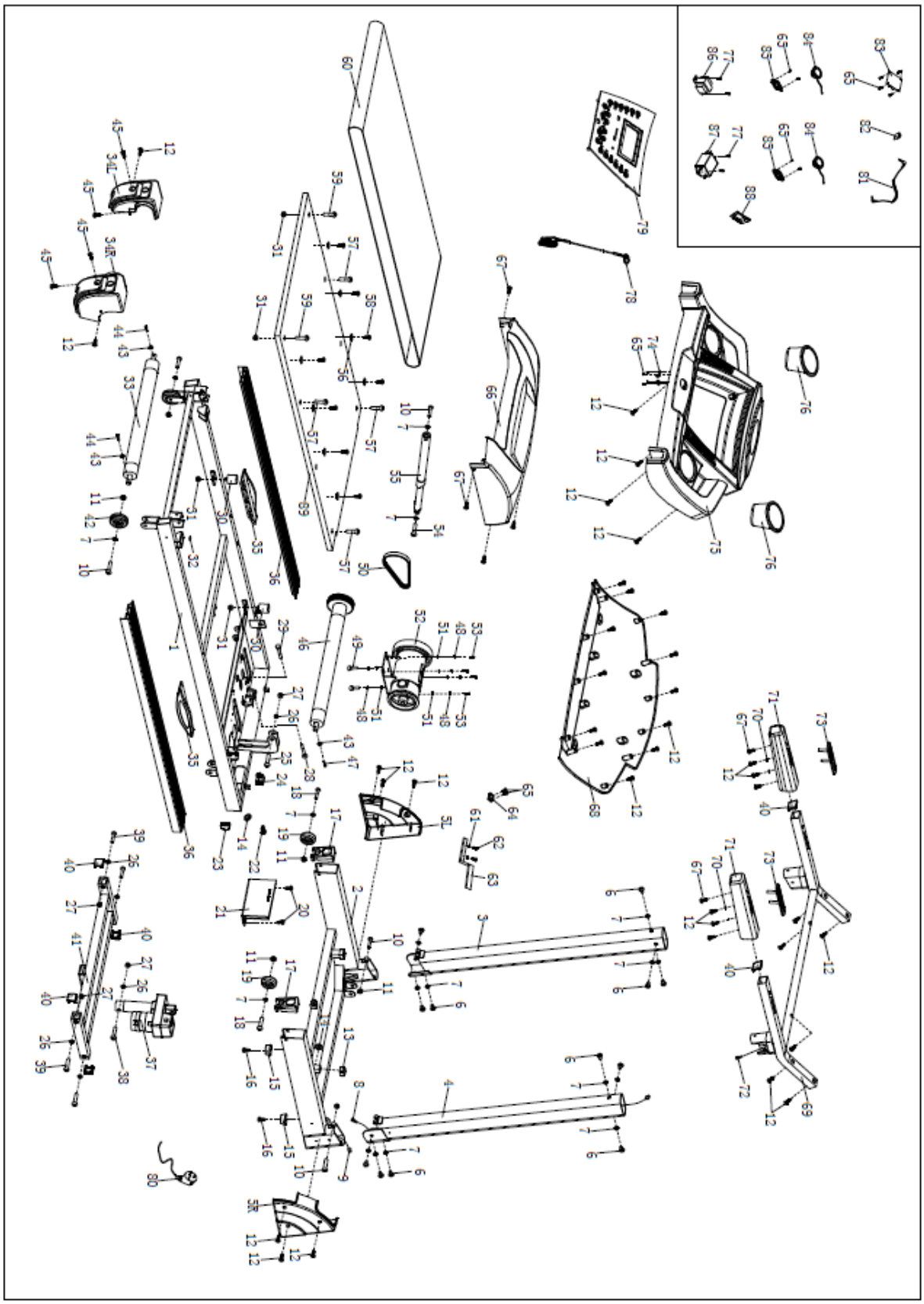

LISTA OSISTA

Nro.	Kuvaus	Kpl	Nro.	Kuvaus	Kpl
1	PÄÄRUNKO	1	46	ETURULLA	1
2	ALARUNKO	1	47	KUUSIOKOLOPULTTI M6*45	1
3	VASEN PYSTYSUORA PUTKI	1	48	JOUSILAATTA φ8	6
4	OIKEA PYSTYSUORA PUTKI	1	49	KUUSIOPULTTI M8*35	2
5L/R	SUOJAKUORI	1PR	50	HIHNA	1
6	KUUSIOKOLOPULTTI M8*15	12	51	ALUSLAATTA φ8*1.5	6
7	TÄHTILAATTA	18	52	MOOTTORI	1
8	JATKOJOHTO	1	53	KUUSIOKOLOPULTTI M8*18	4
9	PÄÄKONSOLIN JOHTO	1	54	KUUSIOKOLOPULTTI M8*25	1
10	KUUSIOKOLOPULTTI M8*40	5	55	SYLINTERI	1
11	NYLOC MUTTERI M8	6	56	ALUSLEVY φ24*φ5.2*4	8
12	RISTIPÄÄRUUVI ST4*12	34	57	KUUSIOKOLOPULTTI M6*25	4
13	NELIÖTULPPA	2	58	UPPOKANTA RUUVI ST4*16	8
14	SUOJATULPPA	2	59	UPPOKANTA PULTTI M6*30	2
15	POHJALLINEN	4	60	JUOKSUHIHNA	1
16	RISTIPÄÄRUUVI M6*15	4	61	ALUSLEVY D4	2
17	PYÖRÄN KANSI	2	62	RISTIPÄÄRUUVI ST4*6	2
18	KUUSIOKOLOPULTTI M8*50	2	63	VALOTUNNISTIMEN PIDIN	1
19	PYÖRÄ	2	64	VALOTUNNISTIN	1
20	RISTIPÄÄRUUVI M4*8	2	65	RISTIPÄÄRUUVI ST2.9*9.5	14
21	PIIRILEVY	1	66	MOOTTORIN KUORI	1
22	VIRTAJOHDON SOLKI	1	67	RISTIPÄÄRUUVI M5*8	8
23	PÄÄKATKAISIN	1	68	PÄÄKONSOLIN ETUKUORI	1
24	VAIHDE	1	69	PÄÄKONSOLIN KEHYS	1
25	KUUSIKOLOPULTTI M10*40	1	70	ALUSLAATTA φ6	4
26	TÄHTILAATTA φ10*1.2	6	71	PU KÄDENSIJA	2

27	NYLOC MUTTERI M10	6	72	PÄÄKONSOLIN YHTEYSJOHTO	1
28	KUUSIOPULTTI M8*80	1	73	PIKANÄPPÄINPAINIKE	2
29	KUUSIOPULTTI M8*55	1	74	JOUSILAATTA	2
30	TYYNY	4	75	PÄÄKONSOLIN KUORI	1
31	NYLOC MUTTERI M6	6	76	KUORI	2
32	MUOVIPOHJALLINEN	2	77	KUUSIOKOLOPULTTI M4*8	4
33	TAKARULLA	1	78	TURVALUKKO	1
34L/R	SUOJAKUORI	1PR	79	PÄÄKONSOLIN TAULU	1
35	SILIKONITYYNY	2	80	VIRTAJOHTO	1
36	REUNUKSET	2	81	MP3 JOHTO (VALINNAINEN)	1
37	KALTEVUUDEN MOOTTORI	1	82	AUDIOJOHTO (VALINNAINEN)	1
38	KUUSIOKOLOPULTTI M10*55	1	83	VAHVISTIN (VALINNAINEN)	1
39	KUUSIOKOLOPULTTI M10*50	4	84	KAIUTIN (VALINNAINEN)	2
40	NELIÖTULPPA	6	85	KAIUTINTASO (VALINNAINEN)	2
41	KALTEVUUSKEHYS	1	86	INDUKTANSSI (VALINNAINEN)	1
42	SÄÄTÖPYÖRÄ	2	87	SUODATIN (VALINNAINEN)	1
43	TÄHTILAATTA	3	88	SD-KORTTI/USB (VALINNAINEN)	1
44	KUUSIOKOLOPULTTI M6*55	2	89	ASTINLAUTA	1
45	RISTIPÄÄRUUVI M5*16	4			

VASTUUVAPAUSLAUSEKE

© 2017 Jymir Oy
Kaikki oikeudet pidätetään.

Tuote ja käyttöopas saattavat muuttua. Teknisiä tietoja saatetaan muuttaa ilman eri ilmoitusta.